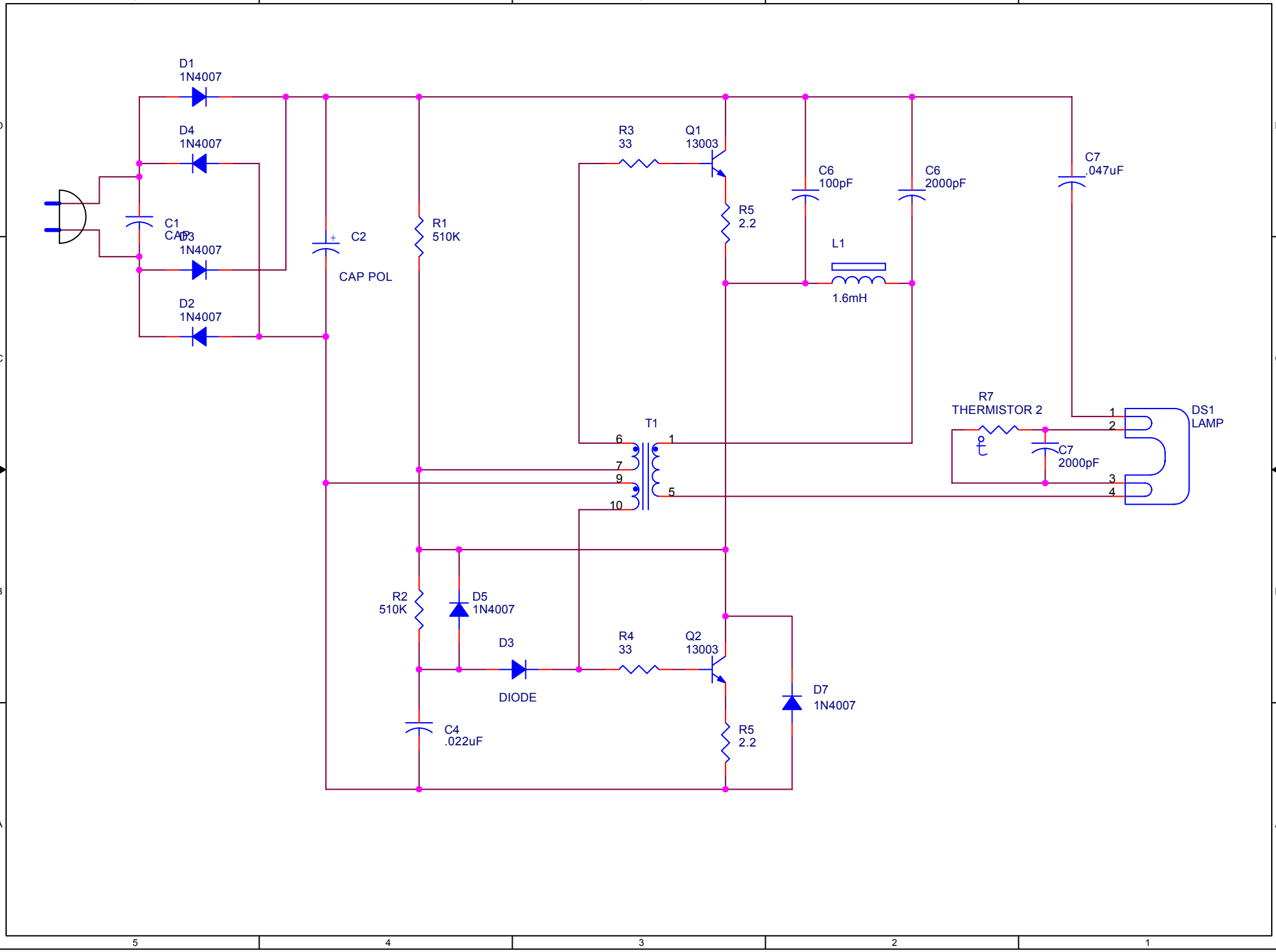
D1
1N4007
D4
1N4007
C1
CAP
D3
1N4007
D2
1N4007
C2
CAP POL
R1
510K
R3
33
Q1
13003
R5
2.2
C6
100pF
C6
2000pF
L1
1.6mH
C7
.047uF
R7
THERMISTOR 2
C7
2000pF
DS1
LAMP
T1
6
7
9
10
1
5
R2
510K
D5
1N4007
D3
DIODE
R4
33
Q2
13003
D7
1N4007
C4
.022uF
R5
2.2